Fiche pratique

FÖRST™ Rely on it

ST8D 55

Remplacement des couteaux et du contre-couteaux

AVERTISSEMENT – Le port de gants de sécurité est indispensable afin de remplacer les couteaux de broyage.

1. Retirer les deux boulons de fixation et reposer le couvercle de la chambre de broyage sur les butées.
2. Tourner le volant pour orienter le couteau à la verticale et insérer la cale (FIGURE 1).
3. À l'aide d'une **clé à douille 24 mm**, dévisser les écrous de fixation du couteau.
4. Réinstaller les lames avec des boulons, rondelles et écrous neufs (FIGURE 2).
5. Maintenir un écart de 3 mm entre la lame et l'enclume.
6. Utiliser une clé dynamométrique pour serrer les boulons avec une **force de 310 Nm**.
7. Enlever la cale et faire tourner le volant jusqu'au couteau suivant.
8. Une fois terminé, refermer le couvercle en serrant les boulons avec une **force de 86 Nm**.

Le contre-couteaux est démontable et réversible (FIGURE 3).
AVERTISSEMENT - Vérifier que le siège du contre-couteau soit propre et en bon état avant le remontage.

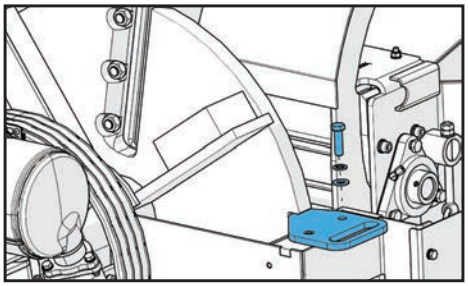

FIGURE 1

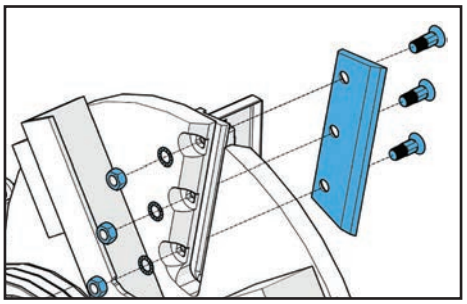

FIGURE 2

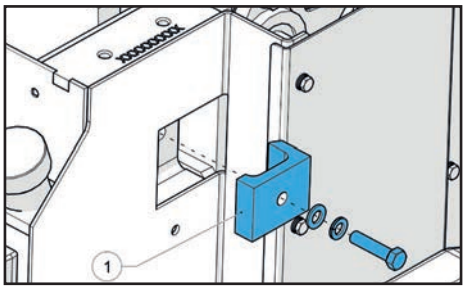

FIGURE 3

Affûtage de lame

Pour des performances optimales, les couteaux doivent être correctement affûtées (FIGURE 4).
AVERTISSEMENT - L'affûtage ne doit pas entâmer les 60 derniers mm de la largeur de la lame.

Afin de compenser la perte de matière après l'affûtage, les couteaux doivent être redisposés à l'aide d'une cale (FIGURE 5) : une seule sous chaque couteau. L'épaisseur de la cale dépend de la largeur de la lame (TABLEAU 1).

Pour des performances de coupe optimales, la distance entre le couteau et le contre-couteau doit rester à 1 mm au centre et à 5 mm à l'extérieur.

Largeur couteau	Cale
De 7.6 à 8.0 cm	0.5 mm
De 7.2 à 7.6 cm	1.0 mm
De 6.8 à 7.2 cm	1.5 mm
De 6.4 à 6.8 cm	2.0 mm
De 6.0 à 6.4 cm	2.5 mm

TABLEAU 1

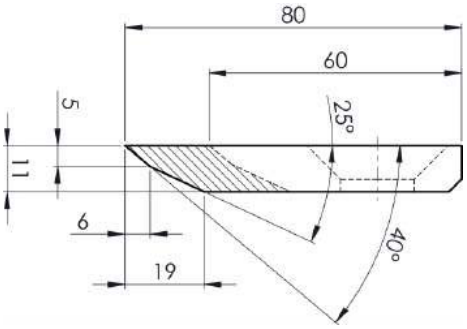

FIGURE 4

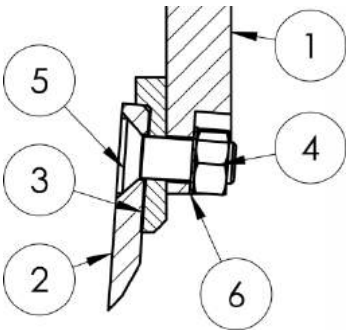

1	Volant
2	Lame de volant
3	Cale de lame
4	Ecrou hex M16 10,9
5	Vis hex à tête creuse M16 x 45 Lg 10,9 CSK
6	Rondelle de freinage striée M16

FIGURE 5

AVERTISSEMENT - Les fixations des couteaux doivent être remplacées après chaque affûtage.

Lubrification hydraulique

1. Dévisser le filtre derrière le panneau gauche (FIGURE 6) et laisser couler l'huile environ 15 min.
2. Visser le nouveau filtre.

Utiliser une huile hydraulique du type **ISO VG 46**. Faire le plein d'huile jusqu'à la LIGNE ROUGE.

Utiliser une **graisse polyvalente Lithium EP2**. Les points de graissage se trouvent sur le panneau de commande (FIGURE 7).
AVERTISSEMENT - 2 injections de graisse par graisseur et par semaine suffisent (TABLEAU 2).

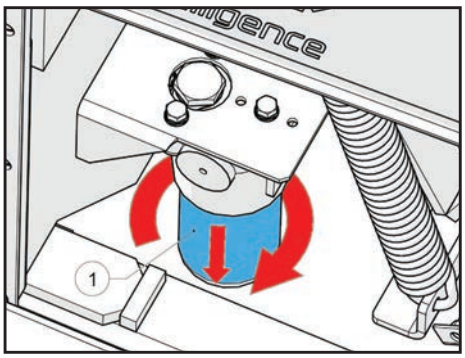

FIGURE 6

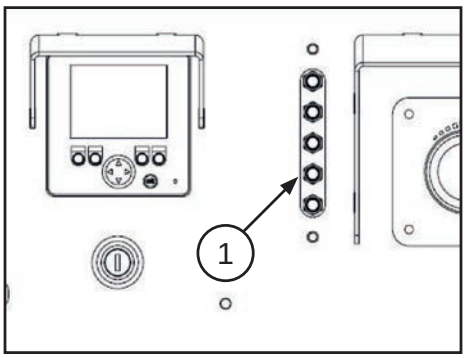

FIGURE 7

	Toutes les semaines	20ères **heures**	**Toutes les 500 h**	**Toutes les 1 000 h**
Graisser via la banque centrale	●			
Remplacer du filtre hydraulique		●	●	
Vidanger l'huile hydraulique				●

TABLEAU 2

Lubrification moteur

Pour vérifier le niveau d'huile, éteindre le moteur et attendre 5 à 10 minutes pour permettre à l'huile de revenir dans le carter.

Veiller à utiliser une huile qui satisfasse les spécifications recommandées (TABLEAU 3).

Doosan	Norme SAE	Catégorie **d'huile**
DM01-MFP01	SAE 10W30/40	API CJ-4 (intervalle de 500 h) API CK-4 (intervalle de 1 000 h)

TABLEAU 3

Remplir d'huile pour moteurs en fonction des quantités recommandées (TABLEAU 4).

Doosan	Capacité moteur (L)		
	Intérieur carter		Total[a]
	Max.	Min.	
DM01-MFP01	6,3	2,8	6,7

a. Y compris 0,6 litre dans le moteur

TABLEAU 4

L'huile moteur doit être remplacée selon les périodes recommandées (TABLEAU 5).

		50ères **h**	Toutes les **250 h**	Toutes les **500 h**
Filtre à huile		●		●
Huile moteur	API CJ-4	●	●	
	API CK-4	●		●

TABLEAU 5

Le filtre et le préfiltre à huile doivent être remplacés en même temps que l'huile moteur.

Pneumatiques

Les pneus doivent être maintenus gonflés avec une pression de **3,8 bars**.

Les pièces détachées

Réf.	Description
14-01-003	Couteaux
99-99-099	Boulons de couteaux pour volant orange
10-100-100	Boulons de couteaux pour volant noir
14-01-014	Contre couteaux

50-99-001	Filtre à huile moteur
50-99-002	Filtre à carburant
12-24-028	Filtre à huile hydraulique
50-99-004	Filtre à air interne
50-99-003	Filtre à air externe

12-A-61	Vérin barre de sécurité
12-10-071	Capteur induction blanc
12-10-072	Capteur induction orange
12-10-391	Arrêt d'urgence coup de poing